Техническое описание,
руководство по эксплуатации и паспорт

Версия: 09-2026

СВЕТИЛЬНИКИ СВЕТОДИОДНЫЕ ВСТРАИВАЕМЫЕ СЕРИИ MS-ARETE



1. ОСНОВНЫЕ СВЕДЕНИЯ

1.1. Встраиваемый светодиодный светильник MS-ARETE предназначен для освещения жилых и общественных помещений с высоким уровнем влажности и запыленности.
1.2. Светильник имеет высокий индекс цветопередачи, что обеспечивает точное восприятие цветовых оттенков.
1.3. Светильник имеет высокую светоотдачу и позволяет экономить до 90% электроэнергии, потребляемой лампами накаливания той же яркости.
1.4. Срок службы светодиодов значительно превосходит время жизни люминесцентных энергосберегающих ламп и ламп накаливания.
1.5. Мгновенное включение.
1.6. Простая и быстрая установка в нишу за счет монтажной закладной с прижимными лапками.
1.7. Не содержит вредных или опасных веществ, таких как ртуть, свинец и др.

2. ОСНОВНЫЕ ТЕХНИЧЕСКИЕ ХАРАКТЕРИСТИКИ

2.1. Общие параметры

Материал корпуса	**Алюминий**
Напряжение питания	**AC 230 В**
Частота питающей сети	**50/60 Гц**
Индекс цветопередачи	**CRI>90**
Угол излучения	**50°**
Коэффициент мощности	**PF>0.9**
Коэффициент пульсаций	**<1%**
Степень пылевлагозащиты	**IP54**
Класс защиты от поражения электрическим током	**II**
Срок службы*	**50 000 ч**
Диапазон рабочих температур окружающей среды	**–10... +40 °C**

* При соблюдении условий эксплуатации допускается снижение яркости не более чем на 30% от первоначальной.

2.2. Характеристики по моделям

Обозначение	Мощность	Световой поток	Размеры корпуса, L×W×H	Размеры отверстия для установки
MS-ARETE-S100x100-10W	**10 Вт**	**1130 лм**	**100×100×88 мм**	**85×89 мм**
MS-ARETE-S120x120-20W	**20 Вт**	**2370 лм**	**120×120×107 мм**	**105×109 мм**
MS-ARETE-S140x140-30W	**30 Вт**	**3020 лм**	**140×140×125 мм**	**125×131 мм**
MS-ARETE-S180x100-2x10W	**20 Вт**	**2260 лм**	**180×100×87 мм**	**170×90 мм**
MS-ARETE-S220x120-2x20W	**40 Вт**	**4860 лм**	**220×120×107 мм**	**210×110 мм**
MS-ARETE-S260x140-2x30W	**60 Вт**	**6040 лм**	**260×140×124 мм**	**250×130 мм**

2.3. Дополнительная маркировка моделей

Обозначение	Цвет свечения	Цветовая температура*
Day	**Белый дневной**	**4000 K**
Warm	**Белый теплый**	**3000 K**

* Указано типовое значение.

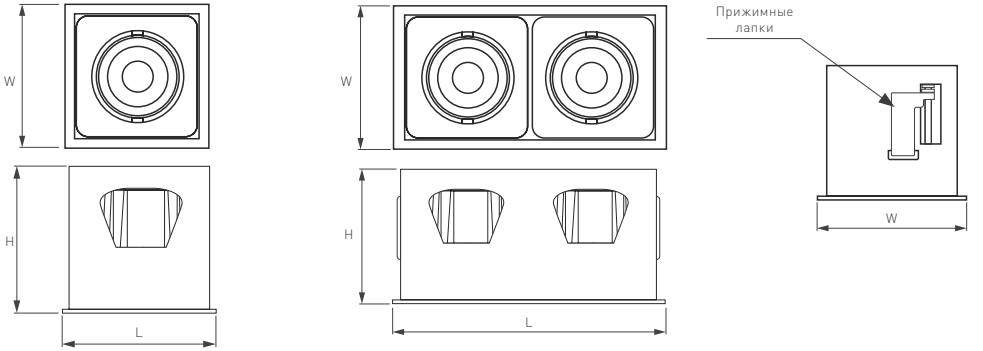

Рис. 1. Чертеж и габаритные размеры

3. УСТАНОВКА И ПОДКЛЮЧЕНИЕ

⚠ **ВНИМАНИЕ!**

Перед началом всех работ отключите электропитание! Запрещается подключать светильник к сети АС 230 В без блока питания (драйвера) из комплекта поставки. Запрещается подключение светильника к драйверу и отключение от него, если драйвер находится под напряжением. Все работы должны проводиться только квалифицированным специалистом.

3.1. Извлеките светильник из упаковки и убедитесь в отсутствии механических повреждений.
3.2. Светильник поставляется в готовом виде и не требует дополнительной сборки.
3.3. Подготовьте монтажное отверстие по размерам, указанным в таблице (п. 2.2).
3.4. Расположите установочную закладную в монтажном отверстии и закрепите с помощью саморезов.
3.5. Подвесьте светильник на карабине. Подключите к драйверу обесточенные провода сетевого питания АС 230 В (коричневый, L — «фаза»; синий, N — «ноль»).
3.6. Установите драйвер и светильник в установочную закладную. Нажмите на светильник до защелкивания фиксаторов.
3.7. Включите питание светильника и проверьте его работоспособность.
3.8. Отрегулируйте положение светильника.

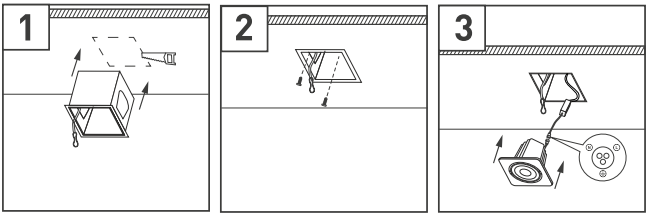

Рис. 2. Установка и подключение светильника

3.9. Если светильник не заработал должным образом, проверьте подключение в соответствии с таблицей возможных неисправностей.
3.10. Если устранить неисправность не удалось, обесточьте светильник, затем демонтируйте его и свяжитесь с представителем торгового предприятия для обслуживания по гарантии.

4. ОБЯЗАТЕЛЬНЫЕ ТРЕБОВАНИЯ И РЕКОМЕНДАЦИИ ПО ЭКСПЛУАТАЦИИ

⚠ **ВНИМАНИЕ! Данный светильник нельзя использовать со светорегуляторами (диммерами)!**

4.1. Условия эксплуатации:
- только внутри помещений;
- температура окружающей среды в диапазоне от –10 до +40 °С;
- относительная влажность воздуха не более 95% при +20 °С;
- отсутствие в воздухе паров и агрессивных примесей (кислот, щелочей и пр.).

4.2. Качество электроэнергии должно соответствовать ГОСТ 32144-2013, ГОСТ 29322-2014.

4.3. Не допускается эксплуатация светильников в помещениях с горячим воздухом (сауны, бани).

4.4. Не устанавливайте светильники рядом с источниками тепла или в закрытых пространствах без циркуляции воздуха.

4.5. Монтаж светильников выполняйте в соответствии с классом пылевлагозащиты, указанным в п. 2 данного руководства.

4.6. Не разбирайте светильники или их драйверы, не вносите изменения в их конструкцию.

4.7. Возможные неисправности и методы их устранения

Неисправность	Причина	Метод устранения
Светильник не светится	Нет контакта в соединениях	Тщательно проверьте все подключения
	Неисправность драйвера или светильника	Обратитесь к поставщику для замены по гарантии
Светильник мигает в выключенном состоянии	В сети АС 230 В установлен выключатель с подсветкой и (или) датчик движения (освещения)	Замените выключатель на модель без подсветки. Используйте датчик движения (освещения) только с релейным выходом
Нестабильное свечение, мерцание	В сети АС 230 В установлен регулятор яркости (диммер)	Удалите регулятор (диммер)
	Неисправность драйвера или светильника	Обратитесь к поставщику для замены по гарантии

5. ТРЕБОВАНИЯ БЕЗОПАСНОСТИ

5.1. Конструкция изделия удовлетворяет требованиям электро- и пожарной безопасности по ГОСТ 12.2.007.0-75.

5.2. Монтаж оборудования должен выполняться квалифицированным специалистом с соблюдением всех требований техники безопасности.

5.3. Внимательно изучите инструкцию по монтажу и неукоснительно следуйте всем требованиям и рекомендациям.

5.4. Перед монтажом убедитесь, что все оборудование обесточено.

5.5. Если при включении изделие не заработало должным образом, воспользуйтесь таблицей возможных неисправностей. Если самостоятельно устранить неисправность не удалось, обесточьте изделие и свяжитесь с поставщиком.

5.6. Класс энергоэффективности (по директиве (EU) 2019/2015) — E.

6. ГАРАНТИЙНЫЕ ОБЯЗАТЕЛЬСТВА

6.1. Изготовитель гарантирует соответствие изделия требованиям действующей технической документации и обязательным требованиям государственных стандартов.

6.2. Гарантийный срок изделия — 60 месяцев с даты передачи потребителю, если иное не предусмотрено договором. Если дату передачи установить невозможно, гарантийный срок исчисляется с даты изготовления изделия.

6.3. В случае выхода изделия из строя потребитель вправе предъявить требования в течение гарантийного срока при наличии товарного или кассового чека, а также отметки о продаже в паспорте изделия.

6.4. Требования предъявляются по месту приобретения изделия.

6.5. Гарантийные обязательства не распространяются на изделия, имеющие механические повреждения или признаки нарушения потребителем правил хранения, транспортирования или эксплуатации.

7. ТРАНСПОРТИРОВАНИЕ И ХРАНЕНИЕ

7.1. Размещение и крепление в транспортных средствах упакованных изделий должны обеспечивать их устойчивое положение, исключать возможность ударов друг о друга, а также о стенки транспортных средств.
7.2. После транспортировки при отрицательных температурах, перед включением, изделие должно быть выдержано в упаковке в нормальных условиях не менее 6 часов.
7.3. Изделия должны храниться в сухом помещении в заводской упаковке при температуре окружающей среды от 0 до +50 °С и влажности не более 70% при отсутствии в воздухе паров кислот, щелочей и других агрессивных примесей.

8. КОМПЛЕКТАЦИЯ

8.1. Светодиодный светильник в сборе — 1 шт.
8.2. Источники питания — 1 или 2 шт. (в зависимости от количества световых модулей в светильнике).
8.3. Техническое описание, руководство по эксплуатации и паспорт — 1 шт.
8.4. Упаковка — 1 шт.

9. СВЕДЕНИЯ ОБ УТИЛИЗАЦИИ

9.1. По истечении срока службы (эксплуатации) изделие не представляет опасности для жизни, здоровья людей и окружающей среды.
9.2. Утилизация осуществляется в соответствии с требованиями действующего законодательства.

10. СВЕДЕНИЯ О РЕАЛИЗАЦИИ И СЕРТИФИКАЦИИ

10.1. Цена изделия договорная, определяется при заключении договора.
10.2. Предпродажной подготовки изделия не требуется.
10.3. Изделие сертифицировано согласно ТР ТС. Информация о сертификации нанесена на упаковку.

11. ИНФОРМАЦИЯ О ПРОИСХОЖДЕНИИ ТОВАРА

11.1. Изготовлено в КНР.
11.2. Изготовитель: Heilongjiang Arlight Trade Company Limited (Хэйлунцзян Арлайт Трейд Компани Лимитед). China, Heilongjiang Province (DZ), Heihe City, Cooperation Zone, Small and Medium-sized Enterprise Service Centre, Supporting Services Building, Room 308. Офис 308, здание службы поддержки, Центр обслуживания малого и среднего предпринимательства, зона сотрудничества Хэйхэ, провинция Хэйлунцзян (ДЗ), Китай.
11.3. Импортер: ООО «Арлайт РУС», адрес: 101000, г. Москва, Уланский пер., д. 22, стр. 1, пом. I, этаж 5, офис 501.
11.4. Дату изготовления см. на корпусе изделия (или на упаковке).

12. ОТМЕТКИ О ПРОДАЖЕ

Модель: _____

Дата продажи: _____

Продавец: _____ М. П.

Потребитель: _____

Более подробная информация об изделии представлена на сайте arlight.ru

ТР ТС 004, 020, ТР ЕАЭС 037/2016

Дополнение к артикулу в скобках, например (1), (2), (B), означает наличие модификаций товара. Модификации отличаются незначительными улучшениями, не влияющими на основные свойства, параметры и внешний вид товара. Допускается прямая замена модификаций на основной артикул или наоборот без каких-либо условий.

Данный материал принадлежит ООО «АРЛАЙТ РУС».