Техническое описание, руководство по эксплуатации и паспорт

Версия: 11-2026

СВЕТИЛЬНИКИ СВЕТОДИОДНЫЕ ПОДВЕСНЫЕ СЕРИИ SP-SETA-HANG-L



1. ОСНОВНЫЕ СВЕДЕНИЯ

1.1. Подвесной светодиодный светильник SETA-HANG с внешним покрытием плафона, выполненного из натурального шелка коконов тутового шелкопряда оригинально дополнит интерьеры кухни-гостиной или зала кафе, ресторанов. Структура натурального шелка обеспечивает комфортное рассеивание света и способствует созданию уютной, спокойной атмосферы.
1.2. Светильник имеет высокую светоотдачу и позволяет экономить до 90% электроэнергии, потребляемой лампами накаливания той же яркости.
1.3. Низкая пульсация обеспечивает комфортное освещение без мерцания.
1.4. Возможность регулировки длины подвеса позволяет устанавливать светильник на оптимальной высоте, что делает его универсальным для помещений с разной высотой потолков.
1.5. Срок службы светодиодов значительно превосходит время жизни люминесцентных энергосберегающих ламп и ламп накаливания.
1.6. Быстрая и простая установка и подключение.
1.7. Не содержит вредных или опасных веществ, таких как ртуть, свинец и др.

2. ОСНОВНЫЕ ТЕХНИЧЕСКИЕ ХАРАКТЕРИСТИКИ

2.1. Общие параметры

Напряжение питания	**AC 230 В**
Частота питающей сети	**50/60 Гц**
Индекс цветопередачи	**CRI>97**
Коэффициент пульсации светового потока	**<1%**
Тип монтажа	**Подвесной**
Длина подвеса (регулируемая)	**100–1600 мм**
Степень пылевлагозащиты	**IP20**
Угол излучения	**320°**
Класс защиты от поражения электрическим током	**I**
Размеры потолочной чаши (встраиваемой)	**Ø60×40 мм**
Размер монтажного отверстия	**Ø50 мм**
Материал рассеивателя	**Натуральный шелк**
Срок службы*	**30 000 ч**
Диапазон рабочих температур окружающей среды	**0... +45 °C**

* При соблюдении условий эксплуатации и снижении яркости не более чем на 30% от первоначальной.

2.2. Характеристики по моделям

Модель	Мощность	Коэффициент мощности	Световой поток	Габаритные размеры
SP-SETA-HANG-L410x300-7W	**7 Вт**	**PF≥0.5**	**428 лм**	**410×300×2110 мм**
SP-SETA-HANG-L400x420-9W	**9 Вт**	**PF≥0.7**	**670 лм**	**400×420×2040 мм**

2.3. Дополнительная маркировка моделей

Обозначение	Цвет свечения	Цветовая температура*
Warm2700	**Белый теплый, аналогичный лампе накаливания**	**2700 K**

* Указано типовое значение.

2.4. Цвет корпуса

Обозначение	Цвет корпуса
WH	**Белый**

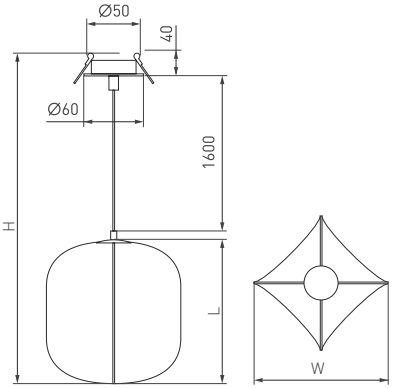

Рис. 1. Чертеж и габаритные размеры

3. УСТАНОВКА И ПОДКЛЮЧЕНИЕ

ВНИМАНИЕ! Перед началом всех работ отключите электропитание! Все работы должны проводиться только квалифицированным специалистом. Так как светильник соответствует I классу защиты от поражения электрическим током, подключение заземляющего провода обязательно.

3.1. Извлеките светильник из упаковки и убедитесь в отсутствии механических повреждений.

3.2. Установка и подключение светильника со встраиваемой чашей (рис. 2):
- Подготовьте в установочной поверхности монтажное отверстие диаметром, указанном в таблице (п. 2.1).
- Подключите провода сетевого питания AC 230 В к клеммной колодке светильника, соблюдая маркировку проводов питания (коричневый — L, «фаза»; синий — N, «ноль»; желто-зеленый — PE, «заземление»);
- Установите драйвер в подготовленное отверстие в потолке.
- Отведите крепежные пружины светильника вверх и установите светильник в подготовленное отверстие.
- Включите питание светильника и проверьте его работоспособность.

3.3. Если светильник не заработал должным образом, проверьте подключение в соответствии с таблицей возможных неисправностей (п. 4.7).

3.4. Если устранить неисправность не удалось, обесточьте светильник, демонтируйте его и свяжитесь с представителем торгового предприятия для обслуживания по гарантии.

3.5. Ни в коем случае не пытайтесь разбирать светильник или встроенный драйвер! Это опасно и лишает вас гарантии!

4. ОБЯЗАТЕЛЬНЫЕ ТРЕБОВАНИЯ И РЕКОМЕНДАЦИИ ПО ЭКСПЛУАТАЦИИ

ВНИМАНИЕ! Данный светильник нельзя использовать со светорегуляторами (диммерами)!

4.1. Условия эксплуатации:
- только внутри помещений;
- температура окружающей среды от 0 до +45 °C;
- относительная влажность воздуха не более 90% при +20 °C;
- отсутствие в воздухе паров и агрессивных примесей (кислот, щелочей и пр.).

4.2. Не допускайте попадания воды на светильник, не эксплуатируйте светильник в помещениях с высокой влажностью и температурой, а также с возможностью образования конденсата (сауны, бани, бассейны).

4.3. Очистку плафона из натурального шелка производить сухой мягкой щеткой или воздухом низкого давления.
Не допускается использование воды, химических реагентов, спиртовых или абразивных средств.

4.4. Не устанавливайте светильник рядом с источниками тепла или в закрытых пространствах без циркуляции воздуха.

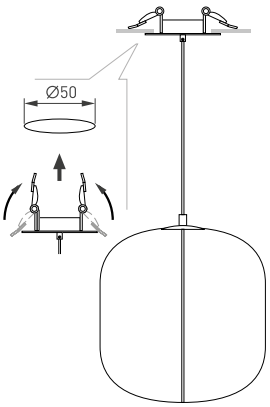

Рис. 2. Установка и подключение светильника с встраиваемой чашей

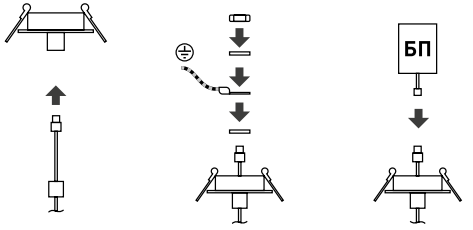

Рис. 3. Сборка чаши

4.5. Монтаж светильника выполняется в соответствии с классом пылевлагозащиты, указанном в пункте 2 данного руководства.
4.6. Не разбирайте светильник или его блок питания, не вносите изменения в их конструкцию.
4.7. Возможные неисправности и методы их устранения

Неисправность	Причина	Метод устранения
Светильник не светится	Нет контакта в соединениях	Проверьте все подключения
	Неисправность светильника	Обратитесь к поставщику для замены
Светильник мигает в выключенном состоянии	В сети AC 230 В установлен выключатель с подсветкой клавиш и (или) датчик движения (освещения)	Замените выключатель на модель без подсветки клавиш. Используйте датчик движения (освещения) только с релейным выходом
Нестабильное свечение. Мерцание	В сети AC 230 В установлен регулятор яркости (диммер)	Удалите регулятор яркости (диммер)
	Неисправен драйвер светильника или сам светильник	Обратитесь к поставщику для гарантийного обслуживания или замены

5. ТРЕБОВАНИЯ БЕЗОПАСНОСТИ

5.1. Конструкция изделия удовлетворяет требованиям электро- и пожарной безопасности по ГОСТ 12.2.007.0-75.
5.2. Монтаж оборудования должен выполняться квалифицированным специалистом с соблюдением всех требований техники безопасности.
5.3. Внимательно изучите инструкцию по монтажу и неукоснительно следуйте всем требованиям и рекомендациям.
5.4. Перед монтажом убедитесь, что все оборудование обесточено.
5.5. Если при включении изделие не заработало должным образом, воспользуйтесь таблицей возможных неисправностей. Если самостоятельно устранить неисправность не удалось, обесточьте изделие и свяжитесь с поставщиком.
5.6. Класс энергоэффективности (по директиве (EU) 2019/2015) — G.

6. ГАРАНТИЙНЫЕ ОБЯЗАТЕЛЬСТВА

6.1. Изготовитель гарантирует соответствие изделия требованиям действующей технической документации и обязательным требованиям государственных стандартов.
6.2. Гарантийный срок изделия — 36 месяцев с даты передачи потребителю, если иное не предусмотрено договором. Если дату передачи установить невозможно, гарантийный срок исчисляется с даты изготовления изделия.
6.3. В случае выхода изделия из строя потребитель вправе предъявить требования в течение гарантийного срока при наличии товарного или кассового чека, а также отметки о продаже в паспорте изделия.
6.4. Требования предъявляются по месту приобретения изделия.
6.5. Гарантийные обязательства не распространяются на изделия, имеющие механические повреждения или признаки нарушения потребителем правил хранения, транспортирования или эксплуатации.
6.6. Изготовитель вправе вносить в конструкцию изделия изменения, не ухудшающие качество изделия и его основные параметры.
6.7. Расходы на транспортировку вышедшего из строя изделия оплачиваются потребителем.

7. ТРАНСПОРТИРОВАНИЕ И ХРАНЕНИЕ

7.1. Размещение и крепление в транспортных средствах упакованных изделий должны обеспечивать их устойчивое положение, исключать возможность ударов друг о друга, а также о стенки транспортных средств.
7.2. После транспортировки при отрицательных температурах, перед включением, изделие должно быть выдержано в упаковке в нормальных условиях не менее 6 часов.
7.3. Изделия должны храниться в сухом помещении в заводской упаковке при температуре окружающей среды от 0 до +50 °С и влажности не более 70% при отсутствии в воздухе паров кислот, щелочей и других агрессивных примесей.

8. КОМПЛЕКТАЦИЯ

8.1. Светодиодный светильник — 1 шт.
8.2. Техническое описание, руководство по эксплуатации и паспорт — 1 шт.
8.3. Упаковка — 1 шт.

9. СВЕДЕНИЯ ОБ УТИЛИЗАЦИИ

9.1. По истечении срока службы (эксплуатации) изделие не представляет опасности для жизни, здоровья людей и окружающей среды.
9.2. Утилизация осуществляется в соответствии с требованиями действующего законодательства.

10. СВЕДЕНИЯ О РЕАЛИЗАЦИИ И СЕРТИФИКАЦИИ

10.1. Цена изделия договорная, определяется при заключении договора.
10.2. Предпродажной подготовки изделия не требуется.
10.3. Изделие сертифицировано согласно ТР ТС. Информация о сертификации нанесена на упаковку.

11. ИНФОРМАЦИЯ О ПРОИСХОЖДЕНИИ ТОВАРА

11.1. Изготовлено в КНР.
11.2. Изготовитель: Heilongjiang Arlight Trade Company Limited (Хэйлунцзян Арлайт Трейд Компани Лимитед). China, Heilongjiang Province (DZ), Heihe City, Cooperation Zone, Small and Medium-sized Enterprise Service Centre, Supporting Services Building, Room 308. Офис 308, Здание службы поддержки, Центр обслуживания малого и среднего предпринимательства, зона сотрудничества Хэйхэ, провинция Хэйлунцзян (ДЗ), Китай.
11.3. Импортер: ООО «Арлайт РУС», адрес: 101000, г. Москва, Уланский пер., д. 22, стр. 1, пом. I, этаж 5, офис 501.
11.4. Дату изготовления см. на корпусе изделия (или на упаковке).

12. ОТМЕТКИ О ПРОДАЖЕ

Модель: _____

Дата продажи: _____

Продавец: _____ М. П.

Потребитель: _____

Более подробная информация об изделии представлена на сайте arlight.ru

ТР ТС 004, 020, ТР ЕАЭС 037/2016

Дополнение к артикулу в скобках, например (1), (2), (B), означает наличие модификаций товара. Модификации отличаются незначительными улучшениями, не влияющими на основные свойства, параметры и внешний вид товара. Допускается прямая замена модификаций на основной артикул или наоборот без каких-либо условий.

Данный материал принадлежит ООО «АРЛАЙТ РУС».